Spare Parts Catalogue

1991-1996 AirBoss

danfoil®

- less is more...

Hovednummer:
+45 98 67 42 33

Vagttelefon: (april til oktober):
+45 40 43 12 33

Fax:
+45 98 67 34 88

E-mail:
info@danfoil.dk

Adresse:
danfoil a/s
Jellingvej 14
DK-9230 Svenstrup
www.danfoil.dk

Servicepartner
TBS Maskinpower A/S
Ørderup Kirkevej 43
6520 Toftlund
Tlf. 75 38 11 22
www.tbs.dk

Snertinge Maskinforretning A/S
Skelbæk 12
4460 Snertinge
Tlf. 59 26 80 04
www.s-mf.com

Se www.danfoil.dk for komplet forhandlerliste for Danmark.

Sverige:
Håkan Svegrup
Reservedele/Service/Test
Vindbackagården
SE-241 92 Eslöv
Tlf. +46 (0)708924116
hs@danfoil.dk

Norge:
CF Maskin A/S
Marmorveien 2
NO-1816 Skiptvet
Tlf. +47 69807030
www.cf.no
skiptvet@cf.no

AGRITEKNIKK AS
V/ Geir Arne Skyrud
Østgården
NO-2265 Namnå
Tlf. +47 46842610
geir@agriteknikk.no

Finland:
Y-Agro
Peltokuumolantie 4
FIN-05800 Hyvinkää
Tlf. +358 409009526
antti.nystrom@y-agro.net
www.y-agro.net

Tyskland:
Stefan Krainbring
Schönwalde am Bungsberg
Tlf. +49 (0)1732160630
info@krainbring.de

Service og salg Holsten
Langbehn Landmaschinen GmbH
Sarauer Strasse 10
DE-23628 Klempau
www.langbehn-landmaschinen.de

Service og salg Mecklenburg-Vorpommern
Langbehn Mecklenburg GmbH
Fleckebyer Strasse 2
DE-18239 Satow
www.langbehn-landmaschinen.de

Estland:
Maamasin OÜ
EE-61101 Tartumaa
Tlf. +372 (0)51 55 009
info@maamasin.ee
www.maamasin.ee

Litauen:
Technikos tiekimo kompanija UAB
Azuolytes g. 2
LT-37176 Panevezys
Tlf. +370 61451213
www.ttk.lt

Polen:
Adrian Kubiak
Nowa Wies 77
PL-99300 Kutno
Tlf. +48 669 999 121
Fax. +48 694 745 857
adrian.kubiak@onet.eu

Schweiz:
Land und Baumaschinen Service AG
Brühlstrasse 7
CH-4107 Ettingen
Tlf. +41 61722 0655
Fax. +41 61722 0658
info@lubs.ch

Øvrige Europa
Kontakt danfoil på
+45 98 67 42 33 eller
info@danfoil.dk

DK
Ret til ændringer i priser og specifikationer uden varsel forbeholdes. Ligeledes tages forbehold for trykfejl.
I øvrigt gælder almindelige salgs- og leveringsbetingelser for danfoil a/s.
Eftermontering af udstyr pålægges monteringsomkostninger.
Der tillægges et gebyr på 200,- kr. på ordre under netto 500,- kr.

ENG
The company reserves the right to alter its prices and any specifications at any time.
The prices are based on present exchange rate.
Conditions of Sale are "General Conditions for Sales and Delivery for danfoil a/s.
Mounting of extra equipment after delivery will be charged
For orders below DKK 500,- a fee for DKK 200,- will be added

Jellingvej 7
DK-9230 Svenstrup
Tlf. +45 98 67 42 33
Fax + 45 98 67 34 88
www.danfoil.dk
info@danfoil.dk

Psc	Pos	Psc	Number	Name	Price	Note
			Forside AB 1991		1	
			AB1.1	Tank	2	
			AB1.2	Tank	3	
			AB2.1	Blæsekasse	4	
			AB2.2	Blæsekasse	5	
			AB3.1	Luftfordeler	6	
			AB4.1	Bom	7	
			AB5.1	Drivtog	8	
			AB6.1	Væskesystem	9	
			AB6.2	Væskesystem	10	
			AB7.1	Filter	11	
			AB8.1	Cylinder	12	
			AB9.1	Luftfordeler	13	
			AB10.1	Tårn	14	
			AB11.1	Hydraulikdiagram	15	

Jellingvej 7
DK-9230 Svenstrup
Tlf. +45 98 67 42 33

Fax + 45 98 67 34 88
www.danfoil.dk
info@danfoil.dk

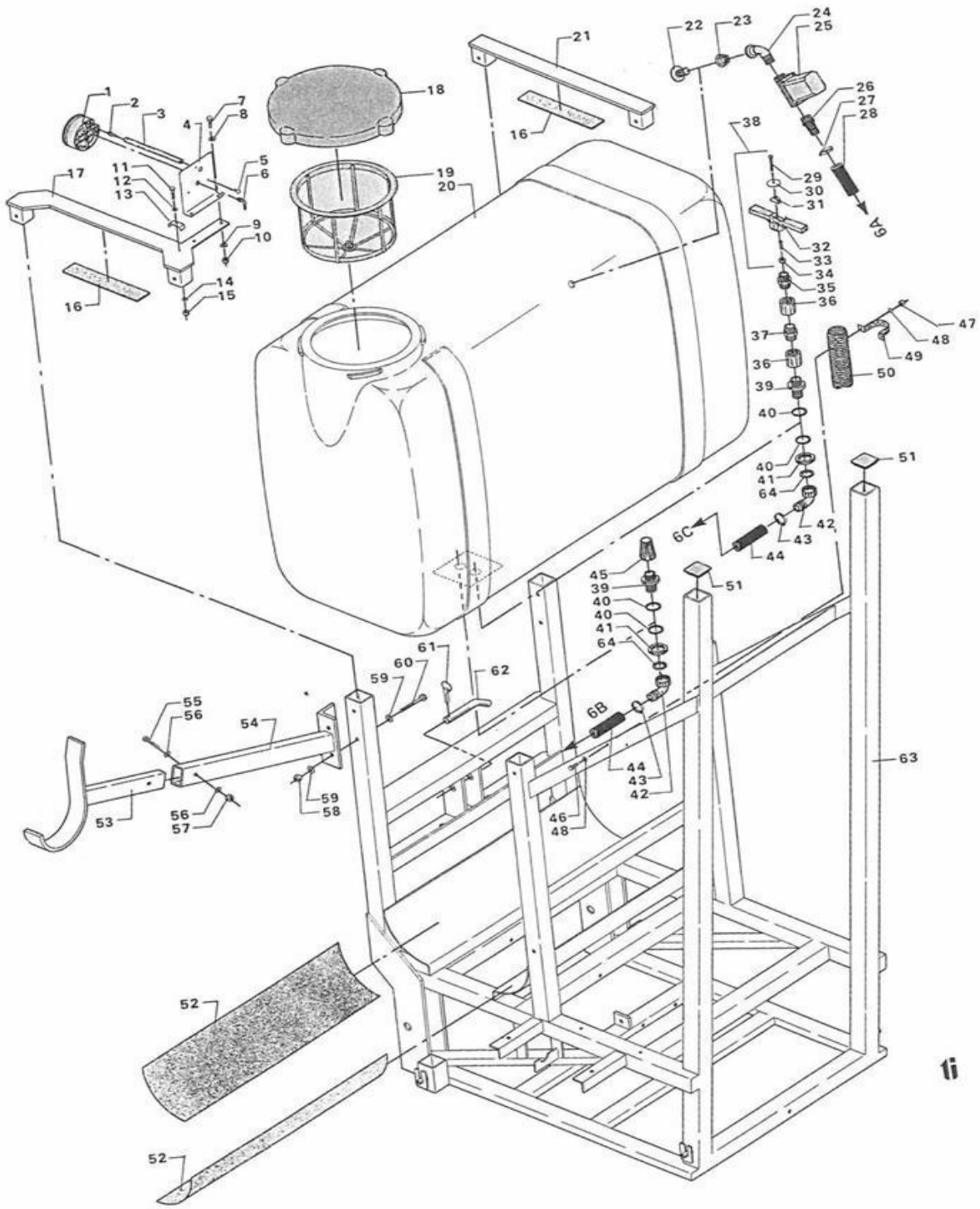

Jellingvej 7
DK-9230 Svenstrup
Tlf. +45 98 67 42 33

Fax + 45 98 67 34 88
www.danfoil.dk
info@danfoil.dk

Pos	Psc	Number	Name	Price	Note
1		90800043	Lufttryksmanometer 0-40 cm		
2		-			
3		-			
4		-			
5		-			
6		-			
7		90210066	Spånskrue 4 x 20 mm		
8		-			
9		-			
10		-			
11		-			
12		-			
13		-			
14		-			
15		-			
16		90320131	Gummi for underlag pr.sæt		
17		-			
18		90320052	Tank dæksel, stor		
19		90320054	Filterkurv til 850liter tank		
2 0		90320051 A	Væskebeholder 850 l		
21		-			
22		90320575	Tankgennemføring G3/4' ARAG		
23		-			
24		90320032	Spidsmuffe vinkel 3/4x3/4x90		
25		90400025	Motorventil 3/4' kørseleafh.		
26		90320001	Slangeforsk.3/4"x20 mm		
27		90210097	Spændebånd W3 14-32		
28		90340005	Slange 25 mm - tryk		
29		-			
30		-			
31		-			
32		-			
33		-			
34		-			
35		90320018	Brystnippel 3/4' x 1' grå		
36		90320028	Muffe G1' ARAG		
37		-			
38		90320046	Jet-agitator (omrører)		
39		90320025	Brystnippel G1' lang ARAG		
40		90320026	Bagmøtrik G1' ARAG		

Jellingvej 7
DK-9230 Svenstrup
Tlf. +45 98 67 42 33
Fax + 45 98 67 34 88
www.danfoil.dk
info@danfoil.dk

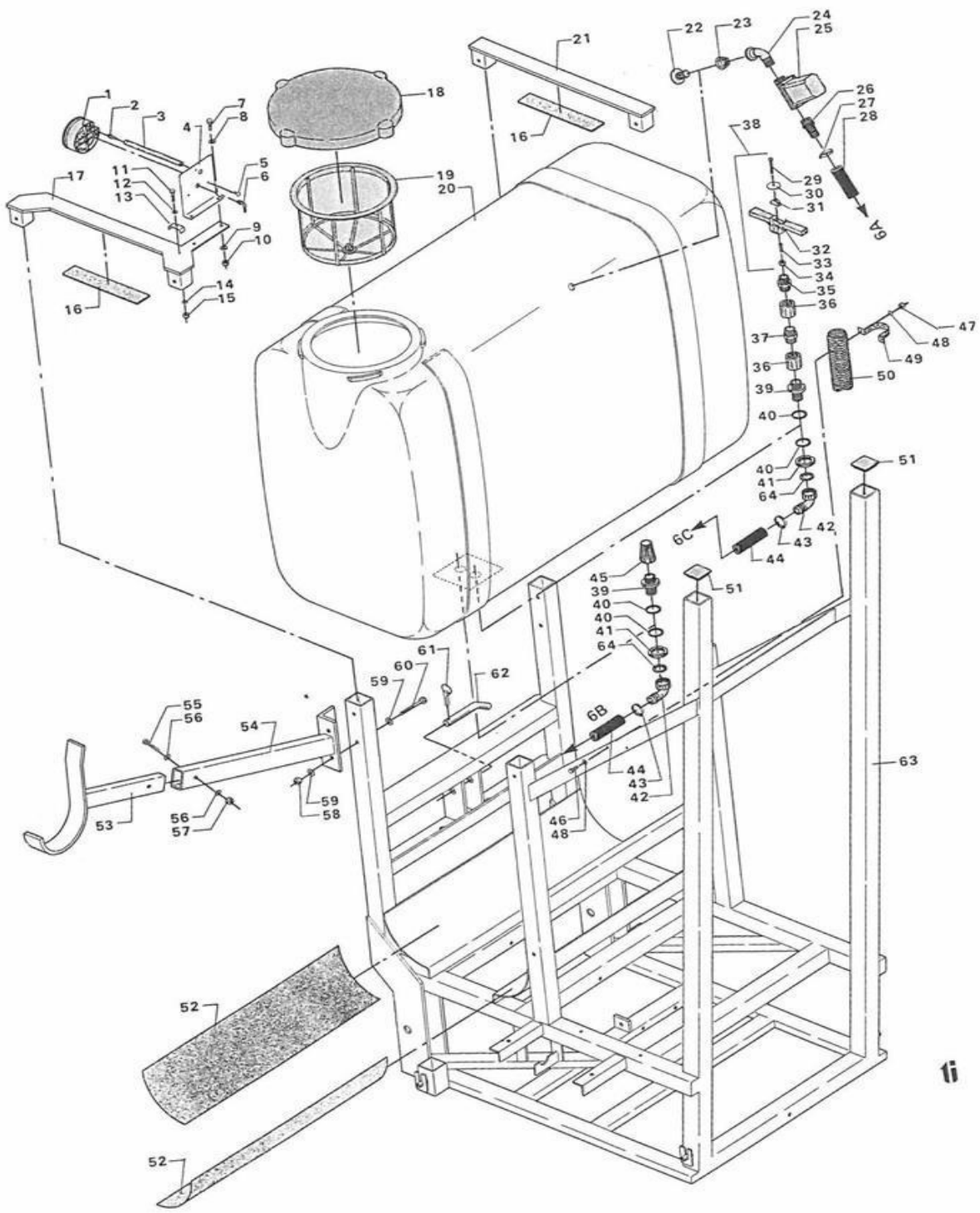

Jellingvej 7
DK-9230 Svenstrup
Tlf. +45 98 67 42 33

Fax + 45 98 67 34 88
www.danfoil.dk
info@danfoil.dk

Pos	Psc	Number	Name	Price	Note
41		-			
42		90320014	Slangeforsk. 1'x 25 mm x 90°		
43		90210098	Spændebånd 16-27/12 C7 W3		
44		90340005	Slange 25 mm - tryk		
45		90320029	Filtermuffe til bundudløb 1'		
46		-			
47		-			
48		-			
49		-			
50		-			
51		90320113	Filterindsats grøn Arag Tryk		
52		-			
53		90334337	Ydre bærearm V		
54		90334337	Ydre bærearm V		
55		90210032	Bolt M10x60 FZB 8.8 ubryst		
56		90230010	Møtrik M10 FZB		
57		90210071	Møtrik M24 FZB låse		
58		90210019	Bolt M8x110 FZB 8.8 bryst		
59		90230011	Møtrik M12 FZB		
60		90210044	Bolt M12x90 FZB 8.8 bryst		
61		-			
62		-			
63		-			

Jellingvej 7
DK-9230 Svenstrup
Tlf. +45 98 67 42 33
Fax + 45 98 67 34 88
www.danfoil.dk
info@danfoil.dk

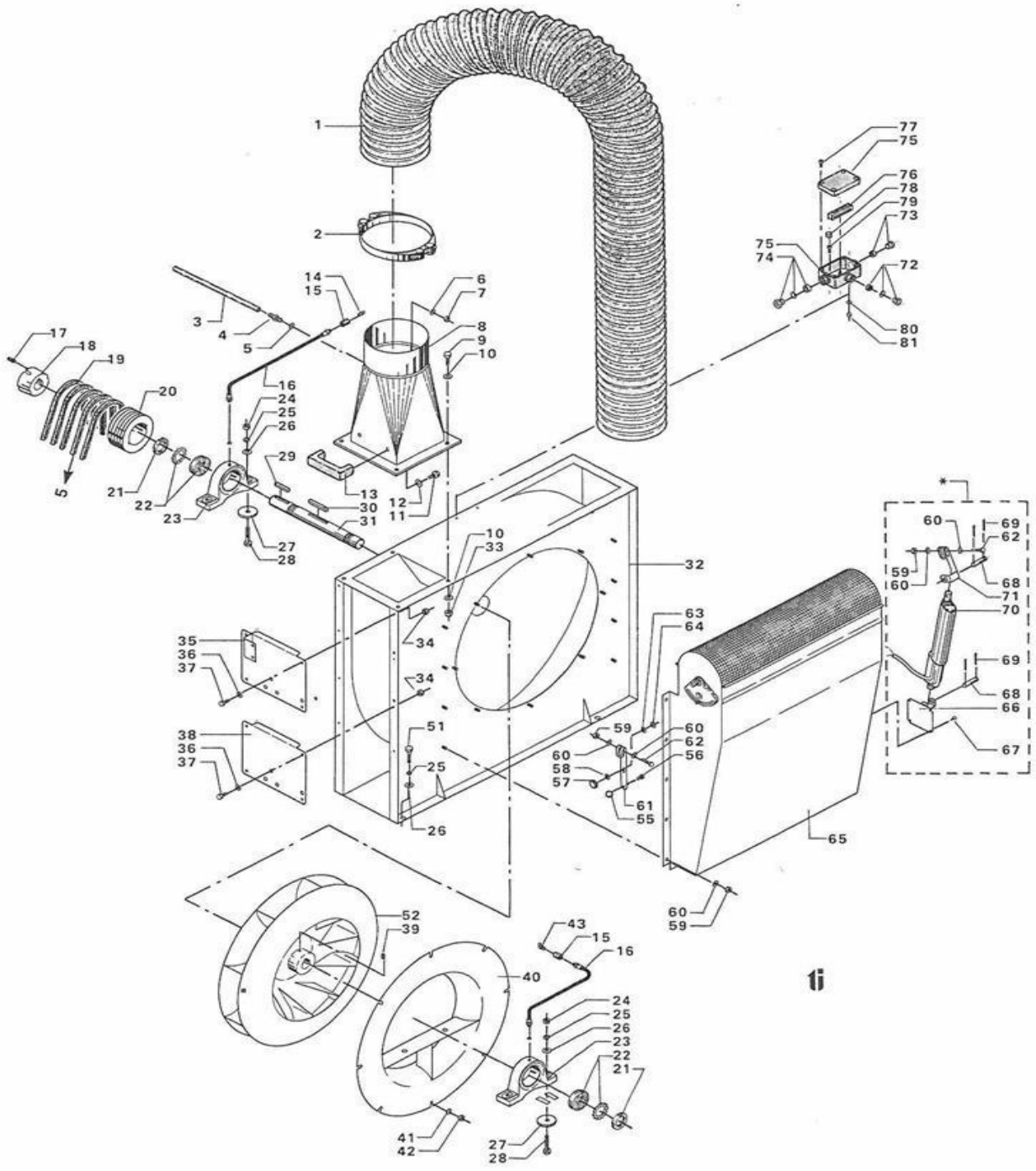

Jellingvej 7
DK-9230 Svenstrup
Tlf. +45 98 67 42 33

Fax + 45 98 67 34 88
www.danfoil.dk
info@danfoil.dk

Pos	Psc	Number	Name	Price	Note
1		90340011	Slange for bomløft 30-36 m		
2		90210100	Spændebånd 210 mm		
3		-			
4		-			
5		-			
6		90214407	Skive M10 FZB Facet		
7		-			
8		90320128	Tankspuler polm		
9		90210027	Bolt M10x25 FZB 8.8 ubryst		
10		90230010	Møtrik M10 FZB		
11		90210010	Bolt M8x16 FZB 8.8 ubryst		
12		90210059	Møtrik M18 FZB		
13		90320074	Håndgreb M 243/140		
14		-			
15		-			
16		90340015	Smøreslange 550 mm		
17		-			
18		90310016	Taper-lock bøsning 2012/35		
19		-			
20		90310005	Remskive SPZ 112/5		
21		90317001	Specialleje for blæser		
22		-			
23		-			
24		-			
25		-			
26		90214408	Skive M12 FZB Facet		
27		90214408	Skive M12 FZB Facet		
28		90210039	Bolt M12x50 FZB 8.8 ubryst		
29		-			
30		-			
31		90310021	Blæseaksel Ø 35 mm B3/B5/CC		
32		-			
33		90230010	Møtrik M10 FZB		
34		90320012	Slangeforskr.3/4'x 12 mm 90°		
35		-			
36		90214405	Skive M6 FZB Facet		
37		90210002	Bolt M6x20 FZB 8.8 ubryst		
38		-			
39		-			
40		90330205	Beslag for el-actuator		
41		90214406	Skive M8 FZB Facet		
42		90210054	Møtrik M8 FZB låse		
43		-			
44		-			
45		-			
46		-			

Jellingvej 7
DK-9230 Svenstrup
Tlf. +45 98 67 42 33
Fax + 45 98 67 34 88
www.danfoil.dk
info@danfoil.dk

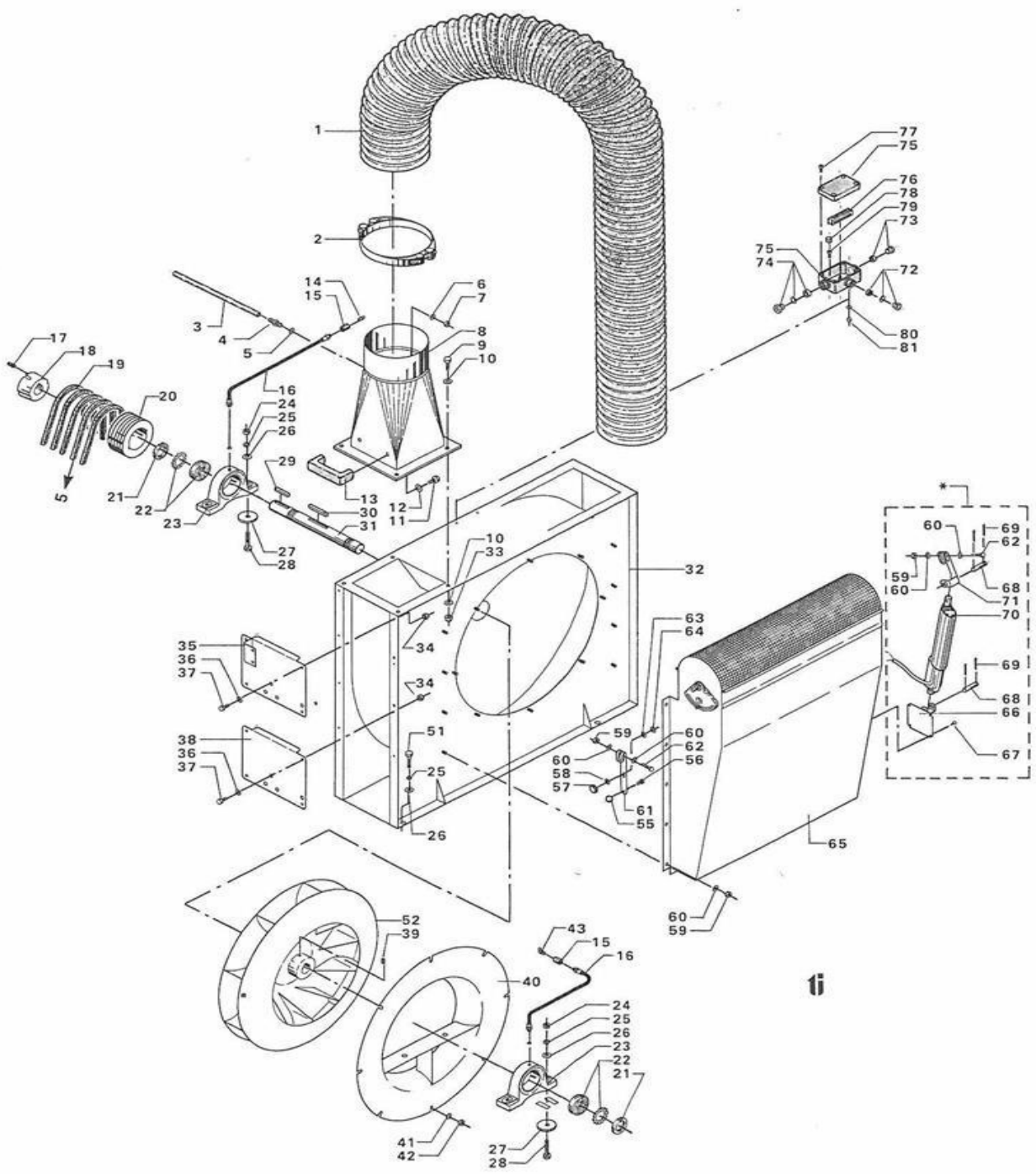

Jellingvej 7
DK-9230 Svenstrup
Tlf. +45 98 67 42 33

Fax + 45 98 67 34 88
www.danfoil.dk
info@danfoil.dk

Pos	Psc	Number	Name	Price	Note
41		90214406	Skive M8 FZB Facet		
42		90210057	Møtrik M20 FZB		
43		-			
44		-			
45		-			
46		-			
47		-			
48		-			
49		-			
50		-			
51		-			
52		90330254	Blæsehjul for gl lift B3/B5 ->2004		
53		-			
54		-			
55		-			
56		90210002	Bolt M6x20 FZB 8.8 ubryst		
57		-			
58		-			
59		90210059	Møtrik M18 FZB		
60		90214406	Skive M8 FZB Facet		
61		-			
62		90210016	Bolt M8x40 FZB 8.8		
63		-			
64		-			
65		90330219	Indsugningstrakt		
66		-			
67		-			
68		-			
69		-			
70		90400072	El-actuator		
71		-			
72		-			
73		-			
74		-			
75		-			
76		-			
77		-			
78		-			
79		-			
80		-			
81		-			

Jellingvej 7
DK-9230 Svenstrup
Tlf. +45 98 67 42 33
Fax + 45 98 67 34 88
www.danfoil.dk
info@danfoil.dk

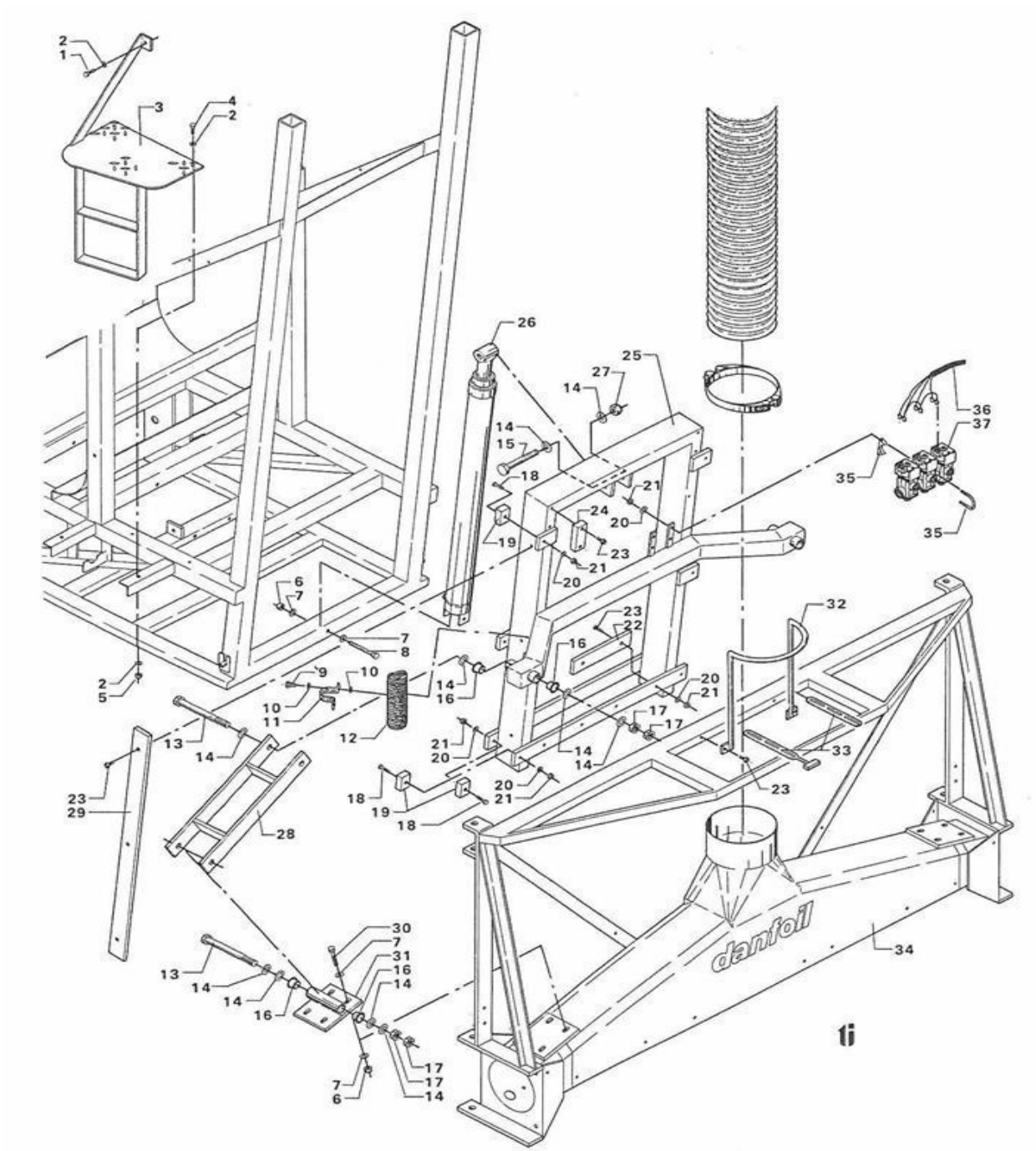

Jellingvej 7
DK-9230 Svenstrup
Tlf. +45 98 67 42 33

Fax + 45 98 67 34 88
www.danfoil.dk
info@danfoil.dk

Pos	Psc	Number	Name	Price	Note
1		-			
2		-			
3		-			
4		90210158	Bolt M8x40 FZB 4.8 Bræddebolt		
5		90230010	Møtrik M10 FZB		
6		90230011	Møtrik M12 FZB		
7		90214408	Skive M12 FZB Facet		
8		90210044	Bolt M12x90 FZB 8.8 bryst		
9		90210066	Spånskrue 4 x 20 mm		
10		90214405	Skive M6 FZB Facet		
11		90330015	Pig for træk CC 28,6x189mm		
12		90340007	Slange trellevent 50 mm		
13		-			
14		-			
15		90210045	Bolt M20x120 FZB 8.8 bryst		
16		90330161	Bøsning (plast) - cylinder		
17		90210069	Møtrik M20 FZB låse		
18		90210016	Bolt M8x40 FZB 8.8		
19		90320076	Hy brystnippel 1/2' x 5/8'		
20		90214406	Skive M8 FZB Facet		
21		90210059	Møtrik M18 FZB		
22		-			
23		-			
24		-			
25		-			
26		90510003	Cylinder telesk. 60/44,5x1800 Gl. lift		
27		90210057	Møtrik M20 FZB		
28		90330222	Fordelerplade lang (tagrende)		
29		90320080	Non-freek klods 60x10x1000		
30		-			
31		-			
32		90330224	Manometer 15bar kl. 1 (tyskmodel)		
33		-			
34		-			
35		90337703	Holder for ventil 3-vejs SP		
36		90320072	Slangeforsk.½"x8mm Norma		
37		90400020	Magnetventil 3/4' enkelt SP		
38		90320066	Y-slangesamling 6-8-6 mm		
39		90320062	Slangesamler GRS 8-6 mm		
40		90400021	Rep.sæt t/magnetventil kit sæt		

Jellingvej 7
DK-9230 Svenstrup
Tlf. +45 98 67 42 33
Fax + 45 98 67 34 88
www.danfoil.dk
info@danfoil.dk

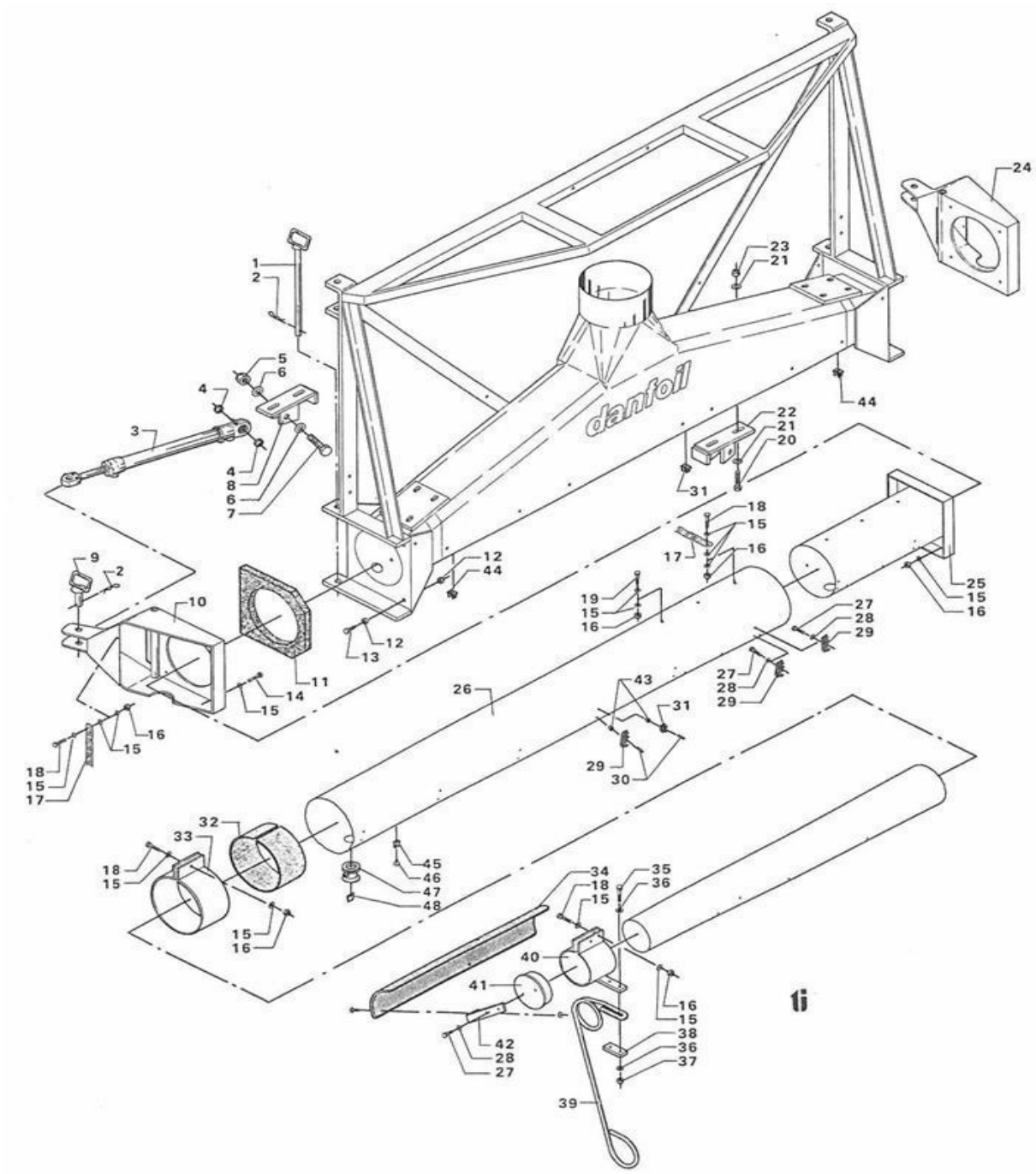

Jellingvej 7
DK-9230 Svenstrup
Tlf. +45 98 67 42 33

Fax + 45 98 67 34 88
www.danfoil.dk
info@danfoil.dk

Pos	Psc	Number	Name	Price	Note
1		90330012	Splitbolt Ø16x321		
2		-			
3		90510001	Cylinder inderbom B5 320-4025		
4		-			
5		90230011	Møtrik M12 FZB		
6		-			
7		90210043	Bolt M12x80 FZB 8.8 ubryst		
8		-			
9		90334206	Splitbolt 25/97 Drejeled		
10		90330074	Inderled 20-24m CC		
11		90804243	Pakning bomrør Ø200x250x250x20		
12		90230010	Møtrik M10 FZB		
13		90210027	Bolt M10x25 FZB 8.8 ubryst		
14		90210014	Bolt M8x35 FZB 8.8 ubryst		
15		90214406	Skive M8 FZB Facet		
16		90210059	Møtrik M18 FZB		
17		-			
18		90210014	Bolt M8x35 FZB 8.8 ubryst		
19		90210014	Bolt M8x35 FZB 8.8 ubryst		
20		90210043	Bolt M12x80 FZB 8.8 ubryst		
21		90214408	Skive M12 FZB Facet		
22		90330221	S-rør		
23		90230011	Møtrik M12 FZB		
24		-			
25		90330072	Foring H / Ø 200 mm		
26		90330073	Foring V / Ø 200 mm		
27		90210002	Bolt M6x20 FZB 8.8 ubryst		
28		90214405	Skive M6 FZB Facet		
29		90320085	Slangeholder 12mm db		
30		90220002			
31		90320084	Slangeholder 12 mm, enkelt		
32		-			
33		90330150	Bånd 4		
34		90330049	Beskytterplade pett. plast L 1150		
35		90210029	Bolt M10x40 FZB 8.8 ubryst		
36		90214407	Skive M10 FZB Facet		
37		90230019			
38		-			
39		90330008	Afstandstand for bom, lang <-1999		
40		90330148	Bånd 2 V		
40a		90330149	Bånd 2 H		
41		90320111	Endeprop Ø 110		
42		-			
43		-			
44		-			
45		-			
46		-			

Jellingvej 7
DK-9230 Svenstrup
Tlf. +45 98 67 42 33
Fax + 45 98 67 34 88
www.danfoil.dk
info@danfoil.dk

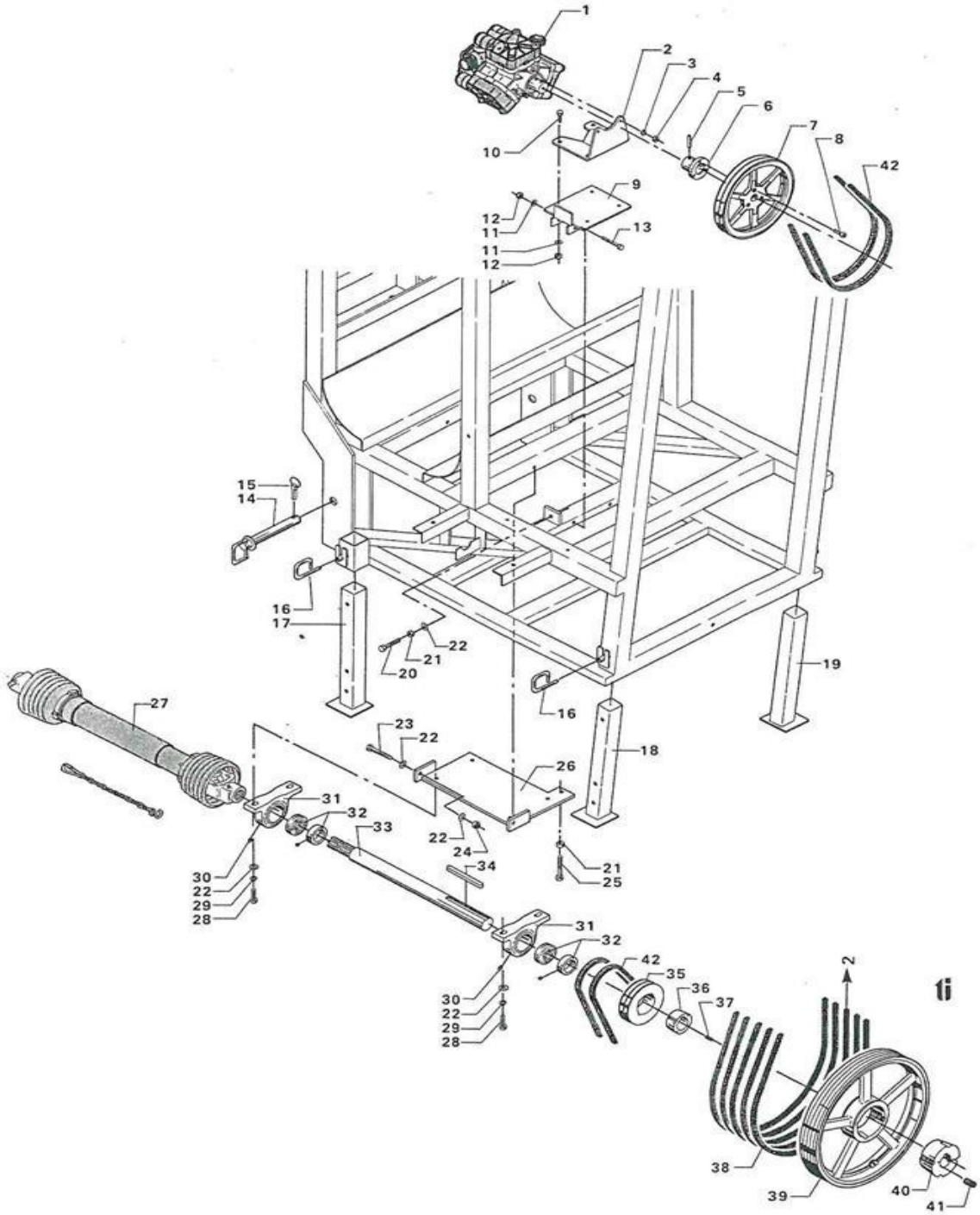

Jellingvej 7
DK-9230 Svenstrup
Tlf. +45 98 67 42 33

Fax + 45 98 67 34 88
www.danfoil.dk
info@danfoil.dk

Pos	Psc	Number	Name	Price	Note
1		90320049	Væskepumpe 3 cyl. AR 115 bp		
2		-			
3		-			
4		-			
5		-			
6		-			
7		90310003	Remskive 180/1 x 30 mm		
8		90210014	Bolt M8x35 FZB 8.8 ubryst		
9		-			
10		90210027	Bolt M10x25 FZB 8.8 ubryst		
11		90214407	Skive M10 FZB Facet		
12		90210071	Møtrik M24 FZB låse		
13		90210035	Bolt M10x90 FZB 8.8 bryst		
14		90335014	Låsebolt Ø20/77		
15		-			
16		-			
17		90330230	Støtteben		
18		-			
19		90210122	Ringsplit 10 mm		
20		90210039	Bolt M12x50 FZB 8.8 ubryst		
21		90230011	Møtrik M12 FZB		
22		90214408	Skive M12 FZB Facet		
23		90210044	Bolt M12x90 FZB 8.8 bryst		
24		90230019			
25		90210040	Bolt M12x70 FZB 8.8 bryst		
26		90330226	Lejehuskonsol		
27		90310038	PTO-aksel lgd. 1310		
28		90210005	Bolt M12x35 FZB 8.8 ubryst		
29		90214408	Skive M12 FZB Facet		
31		90317002	Stålleje for transmissions.		
32		-			
33		90310020	Transmissionsaksel (lift)		
34		-			
35		90310008	Remskive 2 spor til gammel pumpe		
36		90310015	Taper-lock bøsning 2012/45		
37		-			
38		90310027	Kilerem SPZ 2240 rex 1000 B3-B5		
39		90310006	Remskive SPZ 450/5		
40		90310011	Taper-lock bøsning 3020/45		
41		-			
42		90310028	Kilerem A 46		

Jellingvej 7
DK-9230 Svenstrup
Tlf. +45 98 67 42 33
Fax + 45 98 67 34 88
www.danfoil.dk
info@danfoil.dk

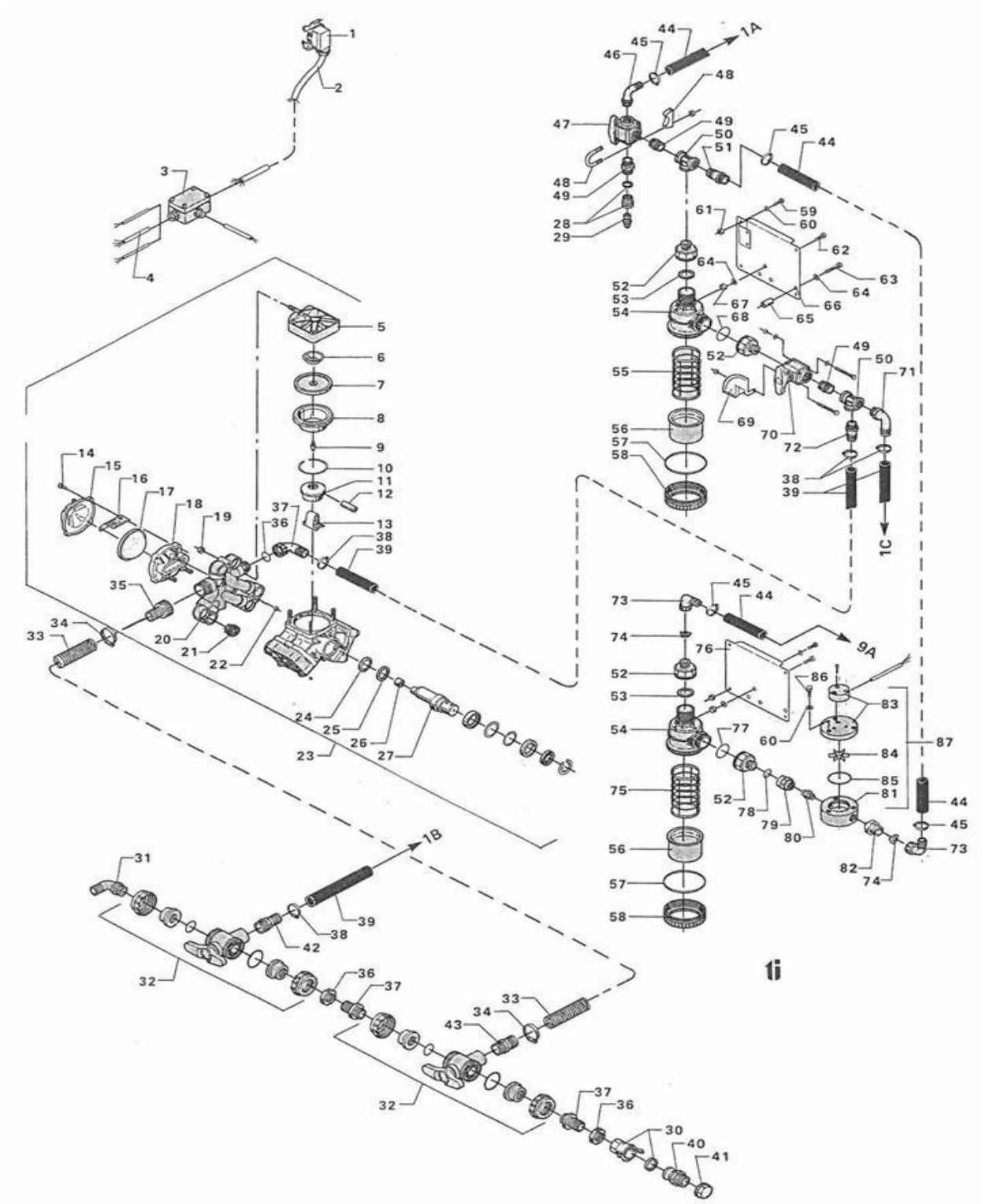

Jellingvej 7
DK-9230 Svenstrup
Tlf. +45 98 67 42 33

Fax + 45 98 67 34 88
www.danfoil.dk
info@danfoil.dk

Pos	Psc	Number	Name	Price	Note
1		-			
2		-			
3		-			
4		-			
5		-			
6		-			
7		90320092	Membran AR115 - AR160 Desmopan		
8		-			
9		-			
10		-			
11		-			
12		-			
13		-			
14		-			
15		-			
16		-			
17		-			
18		-			
19		-			
20		-			
21		90320049D	Ventil til pumpe AR 100-115-160-185BP		
22		-			
23		90320048	Rep.sæt til pumpe AR 115 bp		
24		-			
25		-			
26		-			
27		-			
28		90320037	Lynkobl hun Nito retursk 3/4'		
29		90320038	Lynkobling han returskyl 3/4'		
30		90320035	Lynkobling TypeD F1'xFG1'		
31		90320007	Slangeforsk.1"x25x90°		
32		90320058	Safi kuglehane 3vejs 1"		
33		90340006	Slange 32 mm sug		
34		90210099	UDG: Spændebånd W3 39,7x57,8		
35		-			
36		90320026	Bagmøtrik G1' ARAG		
37		90320025	Brystnippel G1' lang ARAG		
38		90210098	Spændebånd 16-27/12 C7 W3		
39		90340005	Slange 25 mm - tryk		
40		90320036	Lynkobling TypeF M1'xMG1'		
41		-			
42		90320002	Slangeforsk.3/4"x25mm		
43		90320004	Slangeforsk.1"x32mm		
44		90340004	Slange 19 mm - tryk		
45		90210097	Spændebånd W3 14-32		
46		90320001	Slangeforsk.3/4"x20 mm		
47		90320057	SAFI-hane 3/4' - 3 vejs		
48		-			

Jellingvej 7
DK-9230 Svenstrup
Tlf. +45 98 67 42 33
Fax + 45 98 67 34 88
www.danfoil.dk
info@danfoil.dk

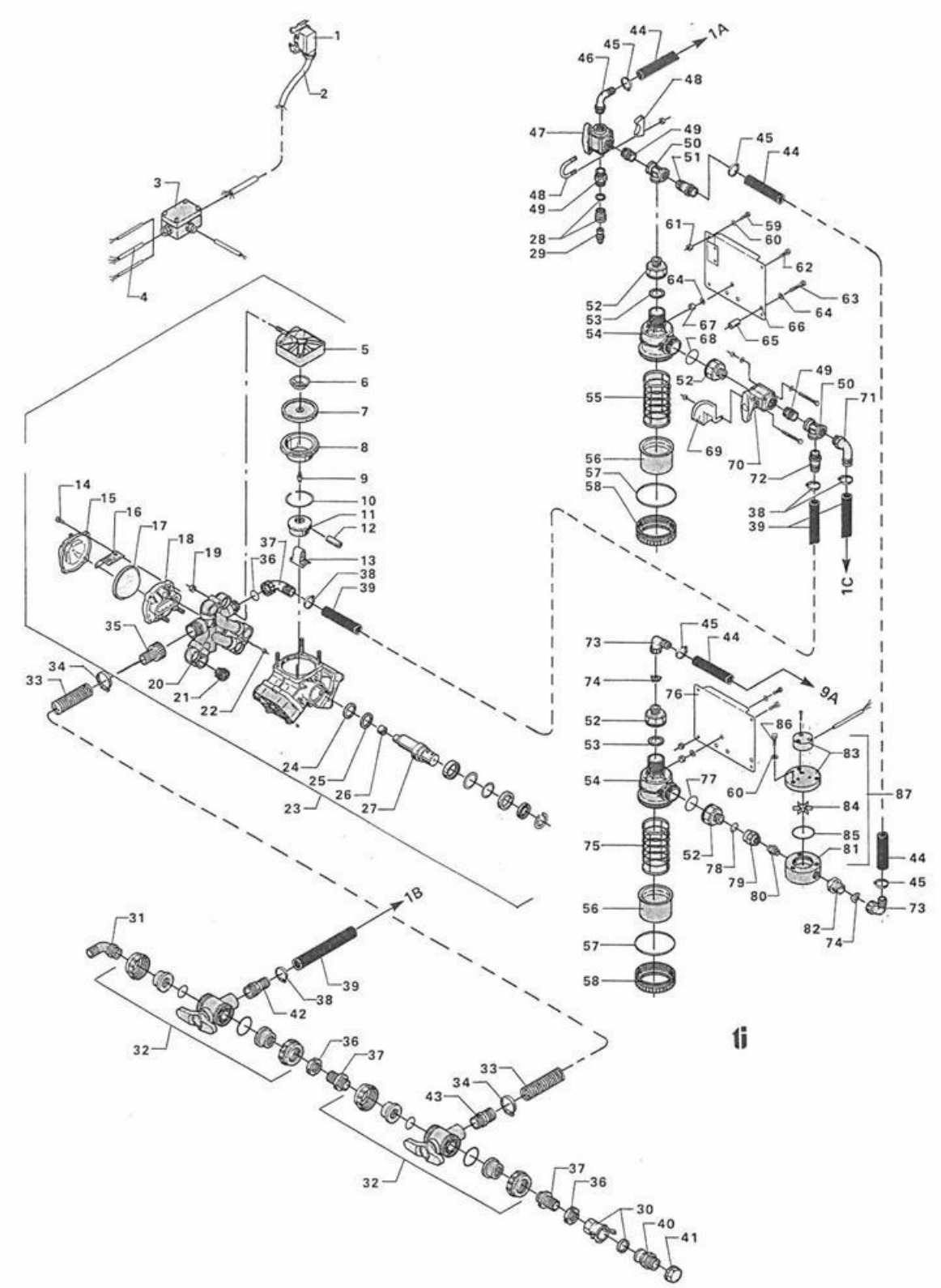

Jellingvej 7
DK-9230 Svenstrup
Tlf. +45 98 67 42 33

Fax + 45 98 67 34 88
www.danfoil.dk
info@danfoil.dk

Pos	Psc	Number	Name	Price	Note
41		-			
42		90320002	Slangeforsk.3/4"x25mm		
43		90320004	Slangeforsk.1"x32mm		
44		90340004	Slange 19 mm - tryk		
45		90210097	Spændebånd W3 14-32		
46		90320001	Slangeforsk.3/4"x20 mm		
47		90320057	SAFI-hane 3/4' - 3 vejs		
48		-			
49		90320017	Brystnippel 3/4' x 3/4' grå		
50		90320021	T-stykke 3/4 x 3/4 x 3/4 Grå		
51		90320005	Slangeforsk.3/4"x20mmx90°		
52		90320022	Spidsmuffe 3/4' x 1 1/2'		
53		-			
54		90320045A	Sugefilter kpl.1 1/2'/blå!50m		
55		90320040	Filterindsats, blå Arag Sug		
56		90320043	Bundskål t. filterhus		
57		90320039	O-ring, Ø 5,70,Sugfilter		
58		90320044	Omløber til filterhus ARAG		
59		90210002	Bolt M6x20 FZB 8.8 ubryst		
60		90214405	Skive M6 FZB Facet		
61		90210053	Møtrik M6 FZB låse		
62		90210011	Bolt M8x20 FZB 8.8 ubryst		
63		90210017	Bolt M12x30 FZB 8.8 ubryst		
64		-			
65		-			
66		-			
67		-			
68		-			
69		90330209	Drejeskala		
70		90320056	SAFI-hane 3/4' - 2 vejs		
71		90320007	Slangeforsk.1"x25x90°		
72		90320124	Overtryksventil (væske) 3/4' ->2007		
73		90320013	Slangeforsk m oml. 3/4'x 20mm x 90°		
74		-			
75		90320041	UDG. Filterindsats lyseblå tryk		
76		-			
77		-			
78		-			
79		90320020	Formmuffe 3/4' x 1/2'		
80		90320015	Brystnippel 1/2' x 1/2'		
81		90400014	UDG: Flowmåler, hus		
82		90320016	Brystnippel 3/4' x 1/2'		
83		90400015	UDG: Topdæksel til flow-måler		
84		90400013	Gevindstuds Ø 26x1 500udv g		
85		-			
86		90210003	Bolt M6x25 FZB 8.8 ubryst		
87		90400016	Flowmåler Ø26 10m fyldeflowmål		

Jellingvej 7
DK-9230 Svenstrup
Tlf. +45 98 67 42 33
Fax + 45 98 67 34 88
www.danfoil.dk
info@danfoil.dk

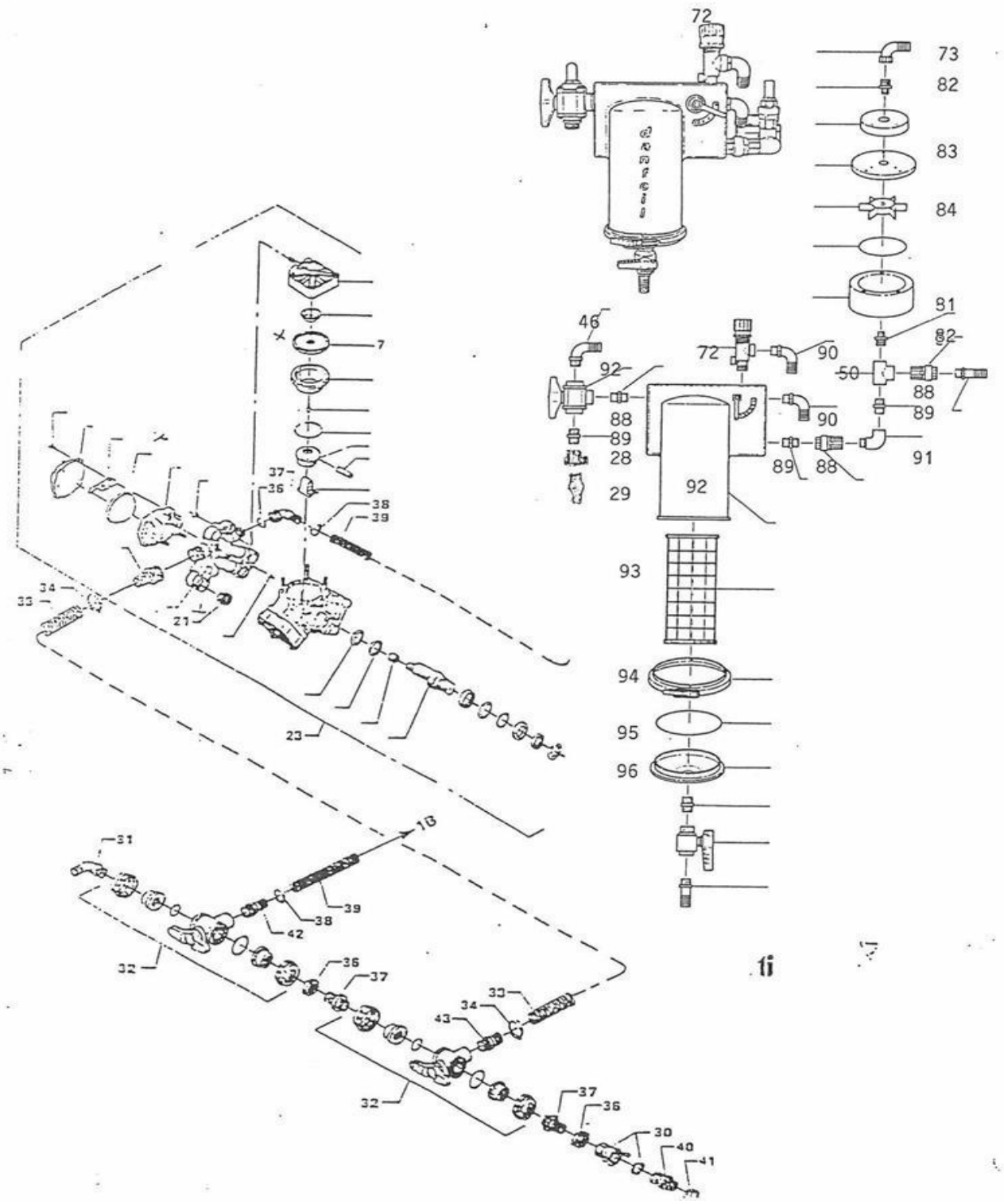

Jellingvej 7
DK-9230 Svenstrup
Tlf. +45 98 67 42 33

Fax + 45 98 67 34 88
www.danfoil.dk
info@danfoil.dk

Pos	Psc	Number	Name	Price	Note
73		90320013	Slangeforsk m oml. 3/4'x 20mm x 90°		
82		90320016	Brystnippel 3/4' x 1/2'		
83		90400015	UDG: Topdæksel til flow-måler		
84		90400013	Gevindstuds Ø 26x1 500udv g		
81		90400014	UDG: Flowmåler, hus		
50		90320021	T-stykke 3/4 x 3/4 x 3/4 Grå		
88		90320034	Kontraventil rent vand 3/4'		
89		90320017	Brystnippel 3/4' x 3/4' grå		
90		90320006	Slangeforsk.3/4"x25mmx90°		
91		90320032	Spidsmuffe vinkel 3/4x3/4x90		
72		90320124	Overtryksventil (væske) 3/4' ->2007		
92		90320057	SAFI-hane 3/4' - 3 vejs		
28		90320037	Lynkobl hun Nito retursk 3/4'		
29		90320038	Lynkobling han returskyl 3/4'		
92		90320117	T slangesamler 16 mm		
93		90320119	Filterindsats rød 1992 (stor)		
94		-			
95		-			
96		-			

Jellingvej 7
DK-9230 Svenstrup
Tlf. +45 98 67 42 33
Fax + 45 98 67 34 88
www.danfoil.dk
info@danfoil.dk

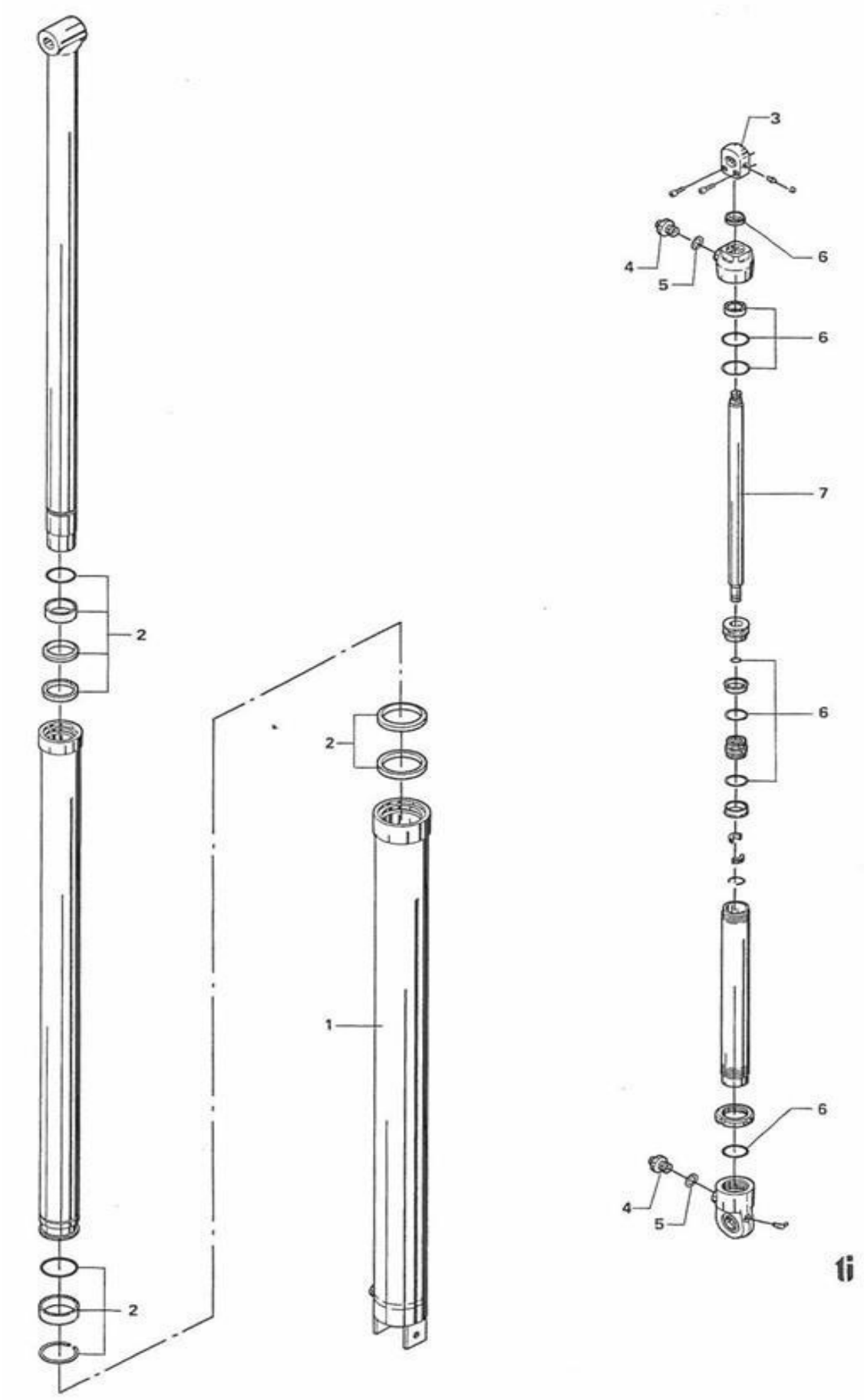

Jellingvej 7
DK-9230 Svenstrup
Tlf. +45 98 67 42 33

Fax + 45 98 67 34 88
www.danfoil.dk
info@danfoil.dk

Pos	Psc	Number	Name	Price	Note
1		90510001	Cylinder inderbom B5 320-4025		
la		90510006	Cylinder tårn 18-24m AB-CC 50-25-220		
2		90510004	Cylinder inderbom 20-28m CC 320-5025		
2a		90510015	Hy paksæt teleskop.før 1988		
2b		90510014	Hy pakningsæt f. stempelmotor. F.H1C/		
4		-			
5		-			
6		-			
7		90510003	Cylinder telesk. 60/44,5x1800 Gl. lift		
8		-			
9		-			
10		-			
11		-			
12		-			
13		-			
14		-			

Jellingvej 7
DK-9230 Svenstrup
Tlf. +45 98 67 42 33
Fax + 45 98 67 34 88
www.danfoil.dk
info@danfoil.dk

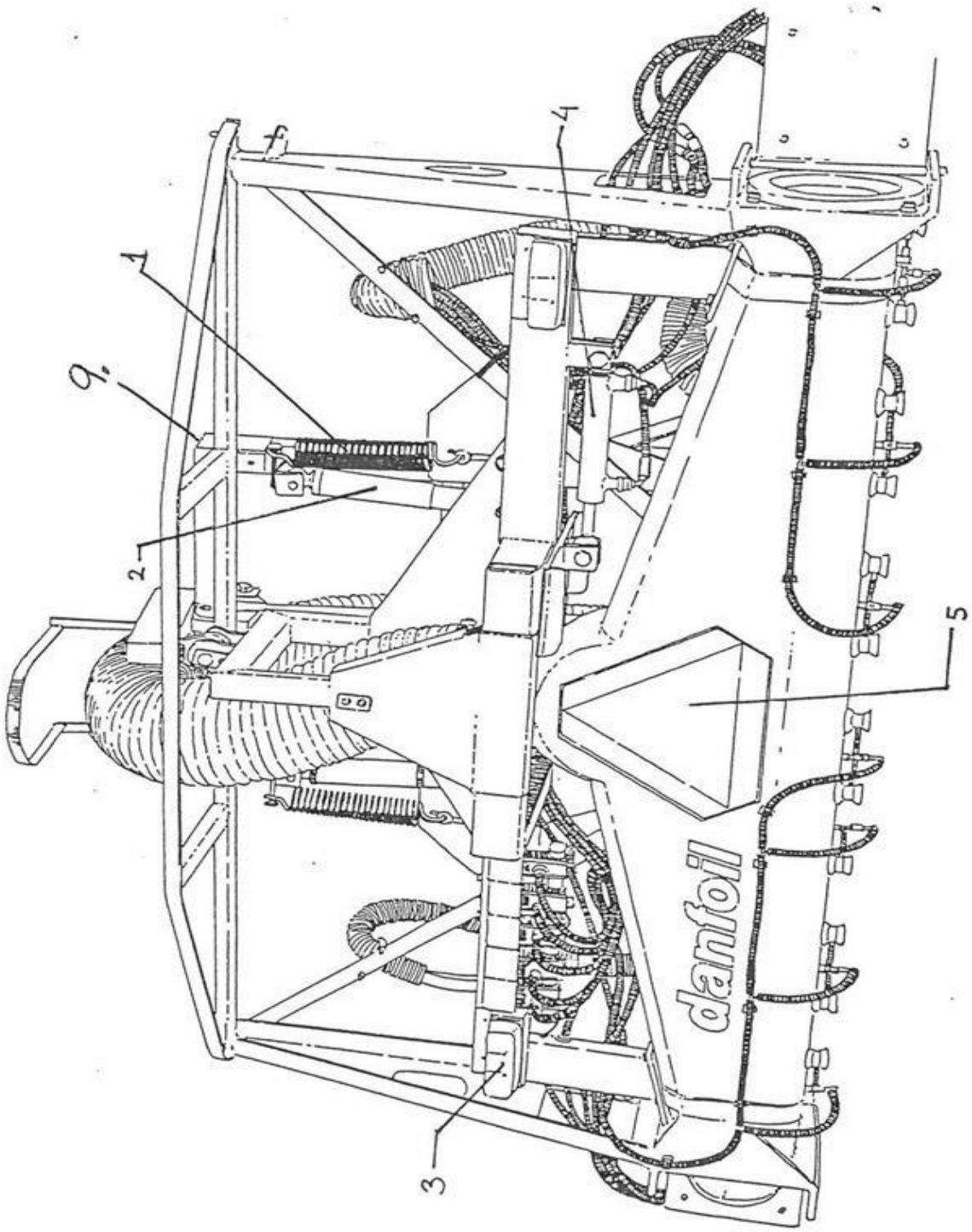

Jellingvej 7
DK-9230 Svenstrup
Tlf. +45 98 67 42 33
Fax + 45 98 67 34 88
www.danfoil.dk
info@danfoil.dk

Pos	Psc	Number	Name	Price	Note
1		90210164	Fjeder pendul 9m/m grøn alm		
2		90214402	Gasstøddæmper vandret CC-AB		
3		90400151	Lygtesæt Hella		
4		90510002	Cylinder GL TR. 500-4025 SuperD		
5		90400096	Trekantrefleks		
6		90320065	T-slangestuds 6 mm sort		
7		90340001	Slange 6,3mm - tryk		
7a		90340002	Slange 8,3 mm - tryk		
9		90320210	Non-freek klods 80x1100x8		
9		90320211	Non-freek klods 40x1100x8		
9		90320212	Non-freek klods 40x1100x10		

Jellingvej 7
DK-9230 Svenstrup
Tlf. +45 98 67 42 33
Fax + 45 98 67 34 88
www.danfoil.dk
info@danfoil.dk

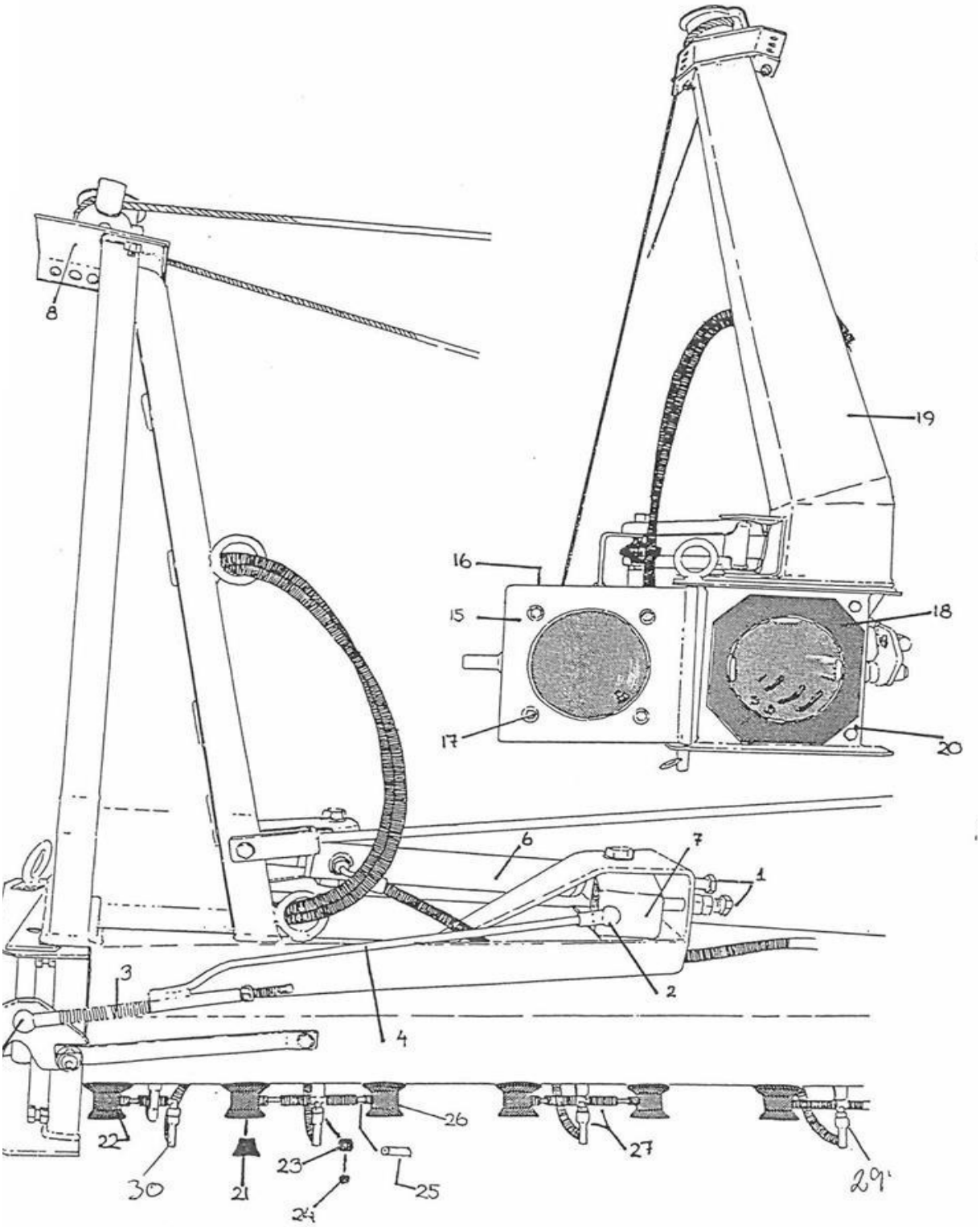

Jellingvej 7
DK-9230 Svenstrup
Tlf. +45 98 67 42 33

Fax + 45 98 67 34 88
www.danfoil.dk
info@danfoil.dk

Pos	Psc	Number	Name	Price	Note
1		90210144	Bolt M16x55 FZB 8.8 ubryst		
2		90210143	Vinkelled M10 CS 16		
3		90310050	Fjeder f. krog drejeled		
4		90320185	Dunkspuler kemiekaliesystem		
5		-			
6		90510006	Cylinder tårn 18-24m AB-CC 50-25-220		
7		90330170	Cyl. beslag (hammel)		
8		-			
10		-			
11		-			
12		-			
13		-			
14		-			
15		90330046	Dreje flange yderled		
		90330047	Beskyttelsesskærme C3 komp.		
17		90310135			
18		90804244	Pakning bomrør Ø160x210x200x20		
19		90330044	Tårn højre f/ 18-28m CC		
		90330045	Tårn venstre f/ 18-28m CC		
20		90335119	Drejeled 24m,36m V Ø160 15° glas		
21		90320098	Forstøverplade (gl. udgave)		
22		90320082	Forstøverhus komplet <-1999		
23		90320104	Plastindsats for drypstop		
24		90320103	Kugle til drypstop		

Jellingvej 7
DK-9230 Svenstrup
Tlf. +45 98 67 42 33
Fax + 45 98 67 34 88
www.danfoil.dk
info@danfoil.dk

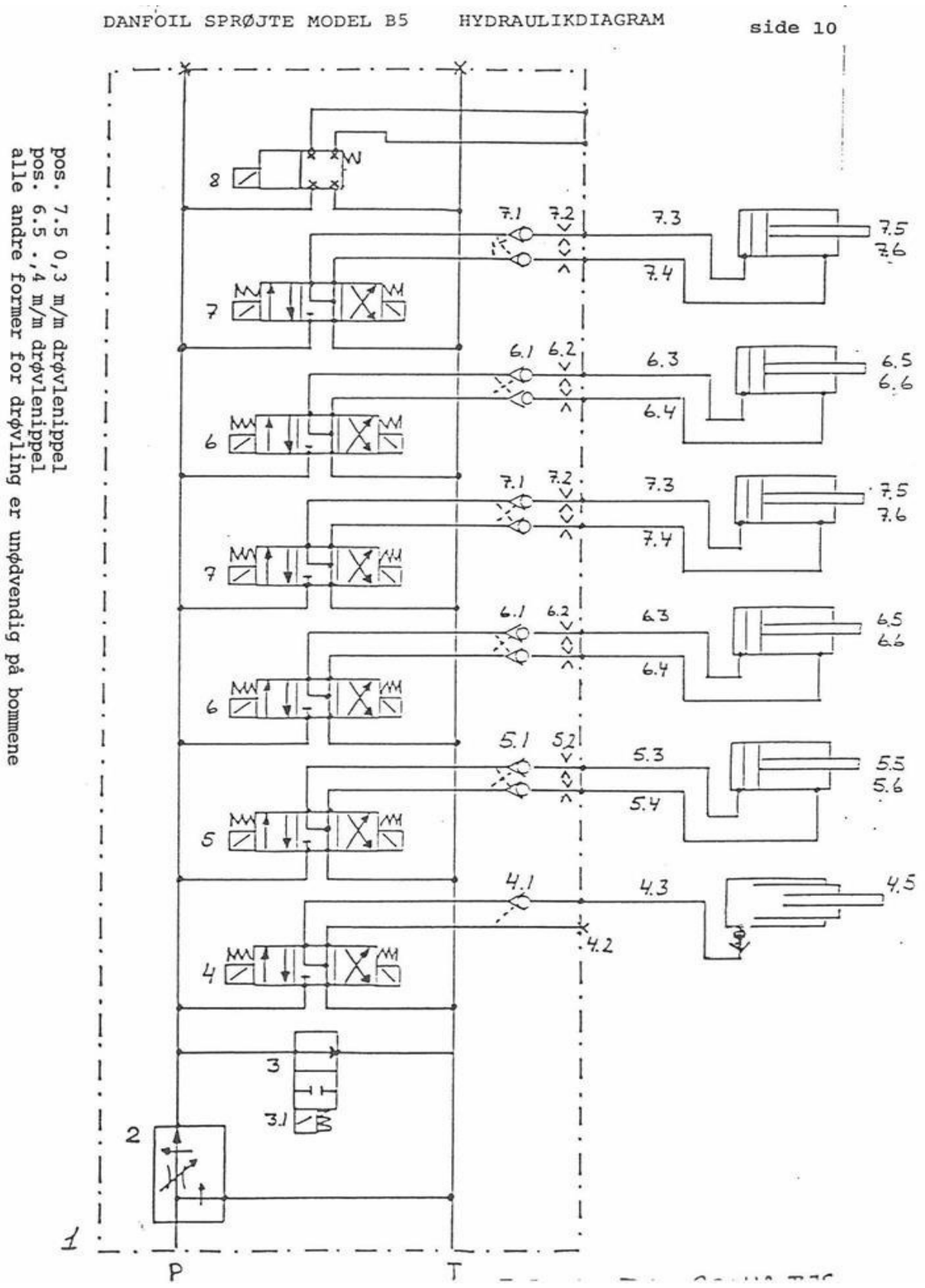

Jellingvej 7
DK-9230 Svenstrup
Tlf. +45 98 67 42 33
Fax + 45 98 67 34 88
www.danfoil.dk
info@danfoil.dk

Pos	Psc	Number	Name	Price	Note

Jellingvej 7
DK-9230 Svenstrup
Tlf. +45 98 67 42 33

Fax + 45 98 67 34 88
www.danfoil.dk
info@danfoil.dk

danfoil®

Jellingvej 14 | DK-9230 Svenstrup J
Tlf. +45 98 67 42 33
www.danfoil.dk | info@danfoil.dk